MONTERINGSANVISNING
MOUNTING INSTRUCTIONS
ANBAULEITUNG
INSTRUCTIONS DE MONTAGE

NR./NO.: 2005216
REV./REV.: R1
DATO/DATE: 110794
SIDE/PAGE: 1 of 11

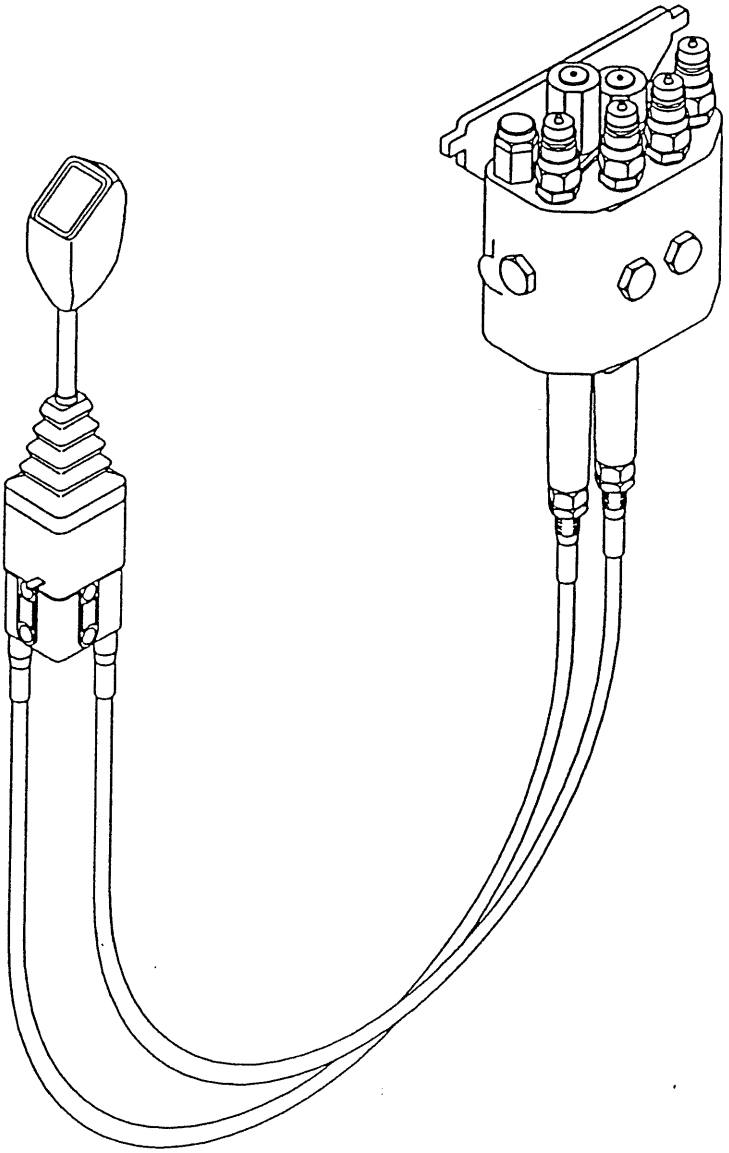

COMMERCIAL

Nr./No.: 2005216

GB

Connection of valve

- The valve kit can be connected in different ways. The connection depends on the hydraulic system of the tractor in question. Various basic principles will be shown below.

  P: Pressure from the pump of the tractor.
  S: Series connection to other services.
  T: Return without pressure to the hydraulic tank.
  LS: Load sensing.

  Fig. 1: Connection to the tip outlet of the tractor.

  Fig. 2: Series connection.

  Fig. 3: Connection to constant pump pressure.

  Fig. 4: Connection to variable pump (load-sensing).

  HOWEVER, CONNECTION OF THE VALVE MUST ALWAYS BE MADE AS SHOWN IN THE SUPPLIED SPECIAL CONNECTION FOR THE ACTUAL TRACTOR MODEL.

Mounting of valve

- The valve is mounted with the bolts to be used for the actual tractor model (see the supplied drawing of the special connection).

- The valve is mounted on the supplied mounting plate and then in the bushing on the right side loader bracket. The flexibility of the mounting angle is utilized for obtaining optimum positioning.

- Then the hose connections to the tractor can be mounted as shown on the supplied drawing of the special connection.

Mounting of bracket for control lever

- The control lever is normally placed to the side of the right mud guard or the instrument panel. With the tractor adapted special connections the lever is mounted on the supplied bracket. The placing is shown on the drawing.

- The bracket for the control lever is fixed in the driver's cab.

Mounting of cables

- ***IF THE LOADER HAS TO BE EQUIPPED WITH ELECTRIC SWITCH THE KNOB OF THE HANDLE IS MOUNTED WITH THE ELECTRIC SWITCH (this handle is supplied with the switch).***

- 2 Ø 15 mm holes are drilled for the cables in the floor plate of the driver's cab.

- Through these holes the ball ends of the cables are pushed through to the control lever in the driver's cab.

- When the 3 mm lock screws Fig. 5-E are loosened the ball end of the cable is pushed up through the base of the control lever, - see fig. 5.

- The ball ends can be mounted as shown in fig. 5 A-B. It can be an advantage to loosen the fixed ball joint fig. 5-C. The ball joints can be lubricated with Molykote or the like.

- The cables are then drawn back in the base. The cables and the fixed ball joint are fastened fig. 5 E-F.

- The control lever can now be mounted on the bracket, with the locking pawl (fig. 5-D) pointing backwards.

- The control lever is locked in vertical neutral position by means of the locking pawl fig. 5-D.

- The yoke ends of the cables are now mounted on the valve - see fig. 6.

- On the valve the cables are adjusted by adjusting the sleeve fig. 6-1, until the cables are tight. Finally the flanges fig 6-2 are mounted.

- When the valve kit with cables and control lever are mounted, check that the float position (for loaders with double acting lift cylinders) is in the foremost position of the control lever. The lever pushed forward to engage, and it must be possible to lock the lever in float position.

D

Nr./No.: 2005216

Ventilverbindung

- Der Ventilsatz kann auf verschiedene Art und Weise verbunden werden. Die Verbindung hängt von dem Hydraulik-System des entsprechenden Schleppers ab. Einige Merkmale werden nachfolgend beschrieben:

  P: Druck von der Schlepperpumpe.
  S: Reihenschaltung andere Funktionen.
  T: Rückkehr zum drucklosen Hydraulik-Tank.
  LS: Load-Sensing-Anschluß.

  Fig. 1: (P+S) Schaltung Ölzufuhr schleppereigene Steuergeräte.

  Fig. 2: (P+S+T) Reihenschaltung - Hydraulikanschluß in Druckleitung.

  Fig. 3: (P+S) Schaltung für konstanten Pumpdruck.

  Fig. 4: (LS) Schaltung für variables Pumpen.

  ACHTUNG: DER ANSCHLUSS DES VENTILS MUSS IMMER DEN SPEZIELLEN ZEICHNUNGEN DER ENTSPRECHENDEN SCHLEPPER ANGEPASST WERDEN.

Montage des Ventils

- Das Ventil wird mit Lagerschrauben montiert, die für das Schleppermodell genutzt werden (sh. Zeichnung der Spezialschaltung).

- Das Ventil wird auf der entsprechenden Montageplatte in die Buchse auf der rechten Seite der Anbaukonsole montiert. Die Montage des Steuergerätes ist durch den mitgelieferten Montagewinkel optimal gewährleistet.

- Dann können die Schlauchverbindungen an das Hydrauliksystem des Schleppers angeschlossen werden, wie auf der Zeichnung für Spezialverbindung gezeigt wird.

Montage der Halterung für Bedienungshebel in der Kabine

- Der Bedienungshebel ist normalerweise seitlich am rechten Kotflügel oder am Armaturenbrett angebracht. Bei Schleppern mit schlepperangepaßten Steuergeräten wird der Bedienungshebel auf die Halterung montiert. Die entsprechende Stelle ist auf der Zeichnung markiert.

- Die Halterungen für den Bedienungshebel werden in der Fahrerkabine befestigt.

Montage der Bowdenzüge

WENN DER LADER ZUSÄTZLICH MIT EINER 3-ELEKTRISCH FUNKTION AUSGERÜSTET WERDEN SOLL, WIRD DER VORHANDENE KNOPF AM BEDIENUNGSHEBEL GEGEN EINEN KNOPF MIT SCHALTER AUSGETAUSCHT. (Der Knopf ist immer dem Anbausatz der 3-Funktion beigefügt).

- Um die Bowdenzüge in die Kabine zu bringen, müssen in den meisten Fällen zwei 15 mm Löcher in den Kabinenboden gebohrt werden. Bitte darauf achten, daß keine elektrischen Leitungen zerstört werden.

- Durch diese Löcher müssen die Kugelenden der Bowdenzüge bis zum Bedienungshebel in der Fahrerkabine geschoben werden.

- Wenn die 3 mm Arretierungsschraube Fig. 5 E gelockert ist, können die Kugelenden der Bowdenzüge an der Unterseite des Bedienungshebels durchgeschoben werden. Siehe Fig. 5.

- Die Kugelknöpfe können wie in Fig. 5 A-B montiert werden. Es kann von Vorteil sein, die starren Kugelköpfe etwas zu lockern, Fig. 5 C. Die Kugelknöpfe können mit Molycote o.ä. eingefettet werden.

- Anschließend werden die Bowdenzüge zur Ausgangsstellung zurückgeschoben.

- Bowdenzüge und befestigte Kugelknöpfe sind jetzt fixiert. Fig. 5 E-F. Der Bedienungshebel kann nun an die Grundplatte geschraubt werden, wobei der Sicherungshebel nach hinten zeigen muß. Fig. 5-D

- Die Gabelenden der Bowdenzüge werden nun an Ventil befestigt. Fig. 6.

- Die Bowdenzüge werden an das Ventil angebolzt und durch Verdrehen der Überwurfmuffe Fig. 6. straffgezogen. Zum Schluß werden die Flansch 6.2 montiert.

- Wenn der Ventilsatz durch die beiden Bowdenzüge mit den Bedienungshebel verbunden ist, muß geprüft werden, daß die Hebelfunktionen übereinstimmen. Wird der Hebel ganz nach vorn gedrückt muß er in der Position "Schwimmstellung" stehen bleiben.

F

Branchement du distributeur

- Le distributeur peut être branché de différentes façons. Le branchement dépend du système hydraulique du tracteur. Voici ci-dessous les différents principes de base:

  P. Pression en provenance de la pompe du tracteur
  S. Continuité de la pression vers les autres fonctions
  T. Retour sans pression au carter hydraulique
  LS: Load sensing

  Fig. 1: Branchement sur une prise d'huile de tracteur.

  Fig. 2: Branchement en série.

  Fig. 3: Branchement avec pression hydraulique constante.

  Fig. 4: Branchement sur pompe variable (load sensing).

LE BRANCHEMENT DOIT TOUJOURS ETRE EFFECTUE SUIVANT LE COLIS HYDRAULIQUE SPECIFIQUE DU TRACTEUR.

Montage du distributeur

- Le distributeur est monté avec les boulons sur le présent tracteur (voir le schéma indiqué dans le colis hydraulique spécial).

- Le distributeur est monté sur une plaque d'assemblage fournie, puis fixé sur la douille prévue sur l'adaptation droite. Il est ainsi possible de le fixer à la meilleure position.

- Monter les tuyaux de raccordement au tracteur comme indiqué sur la notice accompagnant le colis hydraulique spécifique.

Montage du support de commande de levier

- Le levier de commande est généralement placé sur le côté droit de l'aile du tracteur ou du tableau de bord.
  Pour chaque tracteur, il est fourni un support de commande adapté. Le positionnement est indiqué sur le schéma. Le support est fixé dans la cabine.

Montage des câbles

- ***SI LE CHARGEUR DOIT ETRE EQUIPE D'UN INTERRUPTEUR, LE BOUTON EST FIXE SUR LA POIGNEE FOURNIE.***

- Percer 2 trous de Ø 15 mm dans le plancher de la cabine, pour le passage des câbles.

- A travers ces trous, passer les câbles pour les fixer au levier de commande.

- Desserrer les vis de blocage de 3 mm fig. 5 - E puis engager les extrémités de câbles dans la commande.

- Monter les câbles comme indiqué sur la Fig. 5 A-B. Il est quelquefois plus facile de desserrer le support de rotules fig. 5 C. Graisser les rotules avec de la Molykote ou un produit similaire.

- Remettre en place les câbles. Assembler les câbles et les rotules selon fig. 5 E-F.

- Monter la commande sur son support, le cliquet de verrouillage étant dirigé vers l'arrière. (Fig. 5-D).

- La commande est bloquée verticalement en position neutre, par le cliquet.

- Monter les chapes d'extrémité de câbles sur le distributeur - voir fig. 6.

- Régler les câbles à l'aide de la douille 6-1 jusqu'à serrage des cables. Monter les brides fig. 6-2.

- Après avoir monté le distributeur, les câbles et le levier de commande, s'assurer que la position flottante pour chargeurs avec vérins de levage double effet, se trouve vers l'avant avec le levier de commande.

- On obtient cette fonction en poussant le levier vers l'avant et on doit pouvoir bloquer le levier dans cette position.

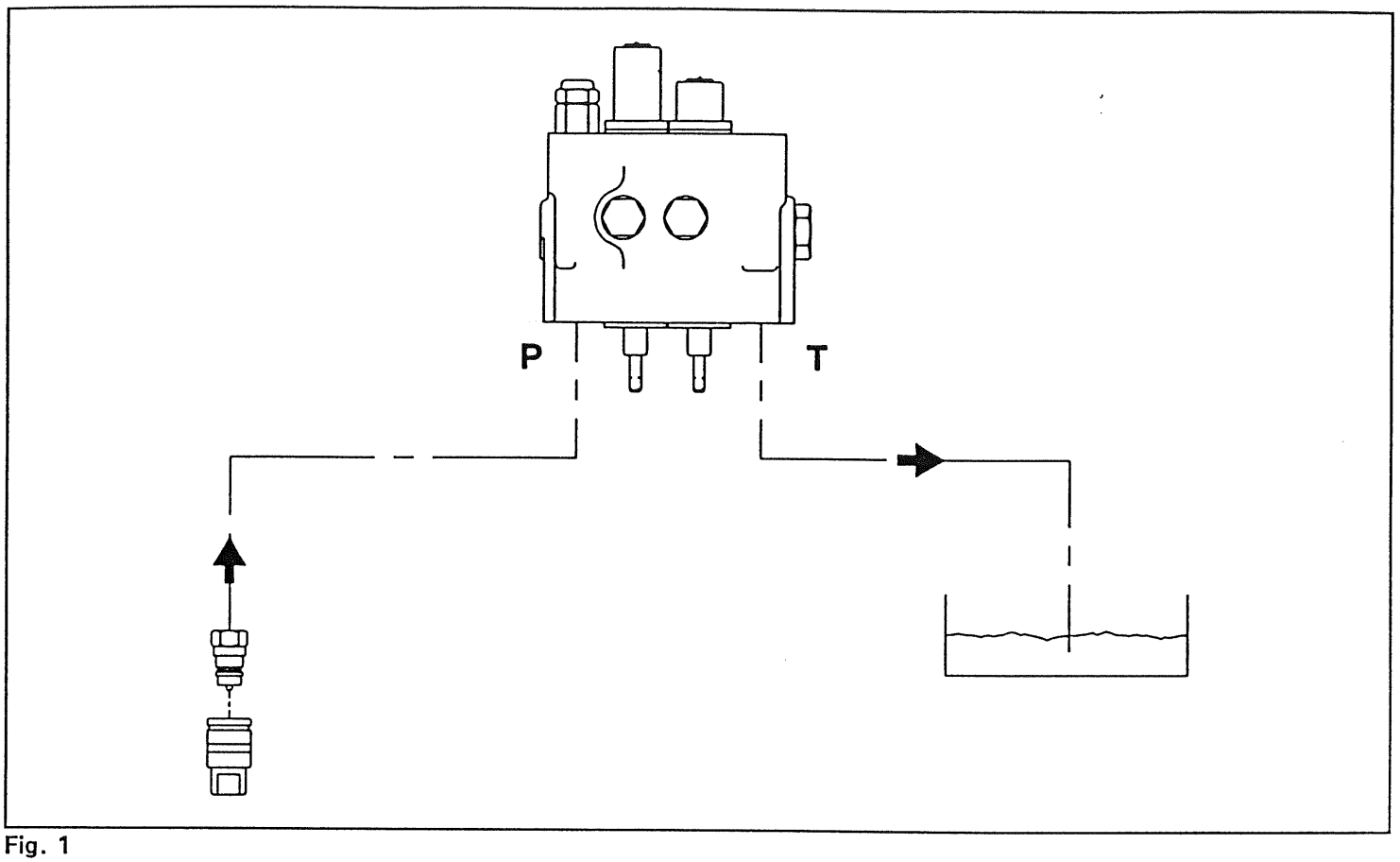

Fig. 1

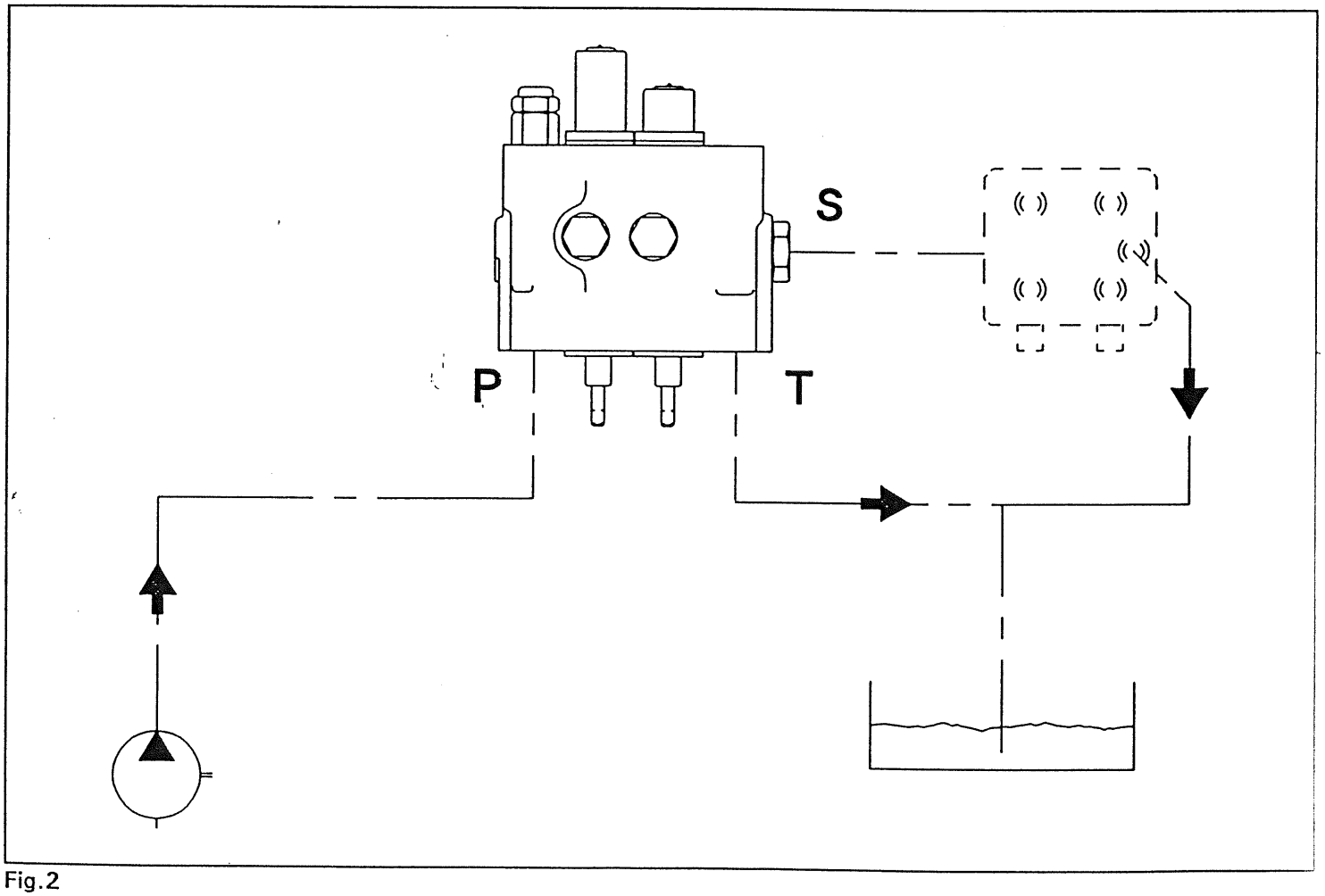

Fig.2

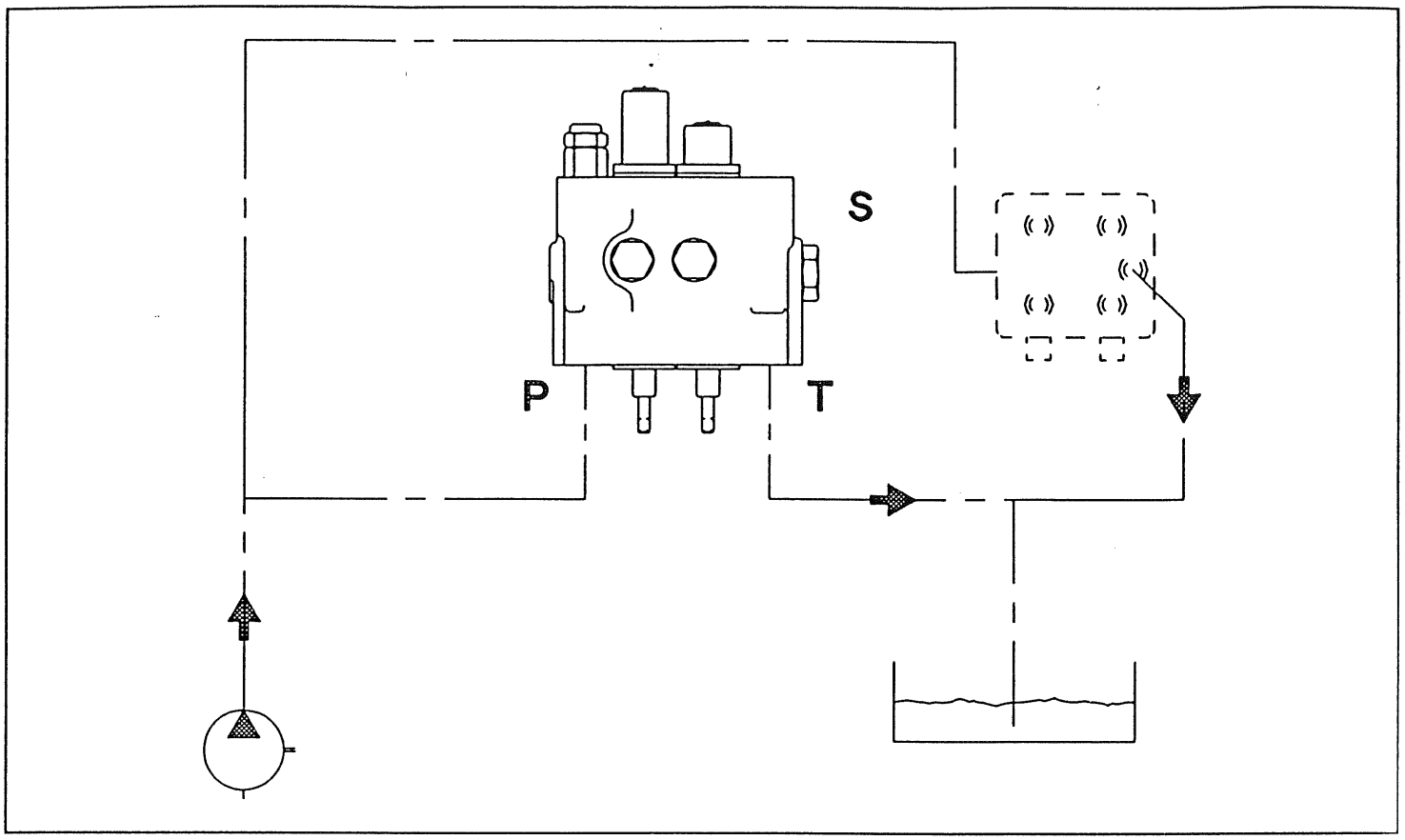

Fig. 3

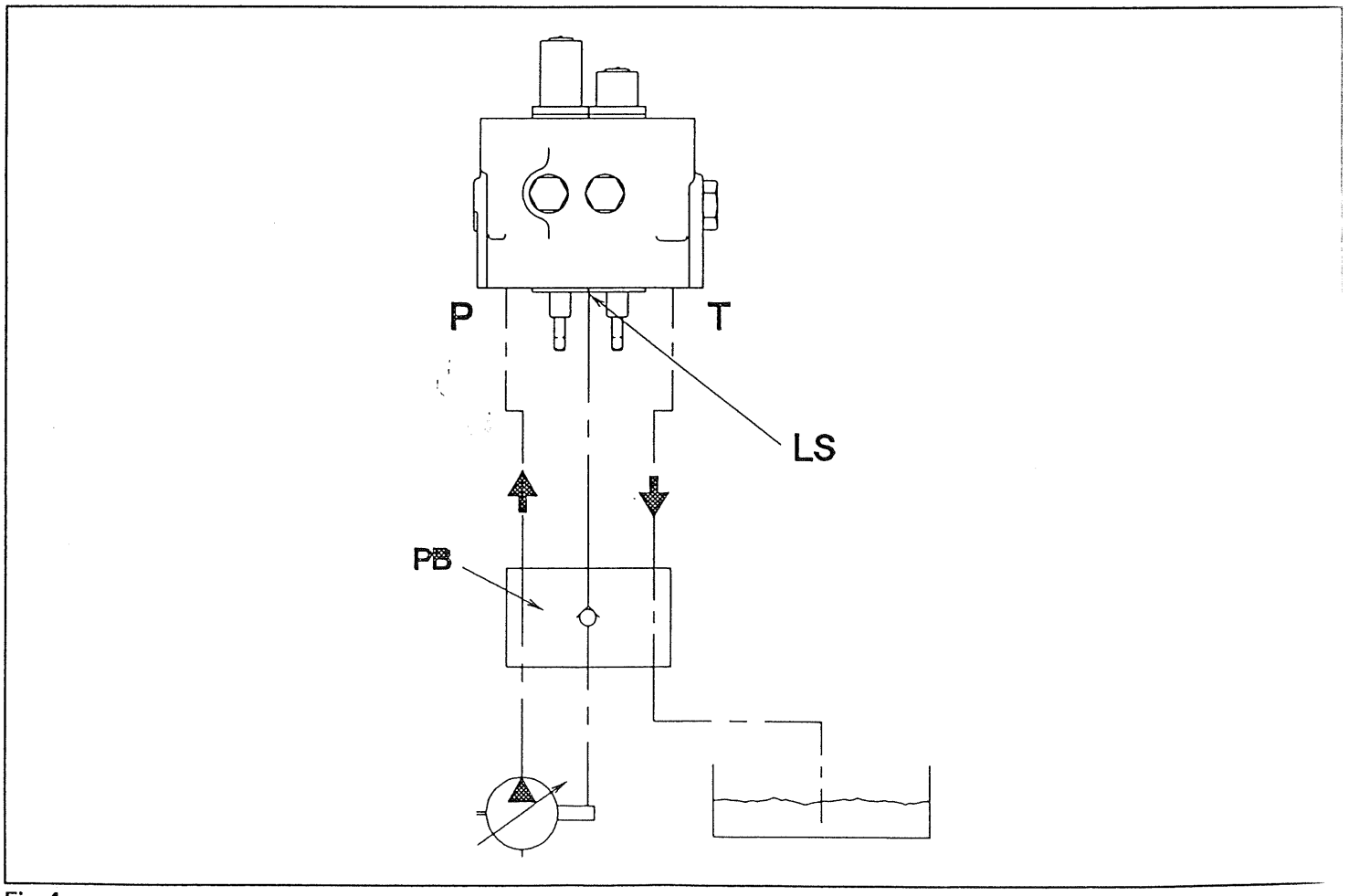

Fig.4

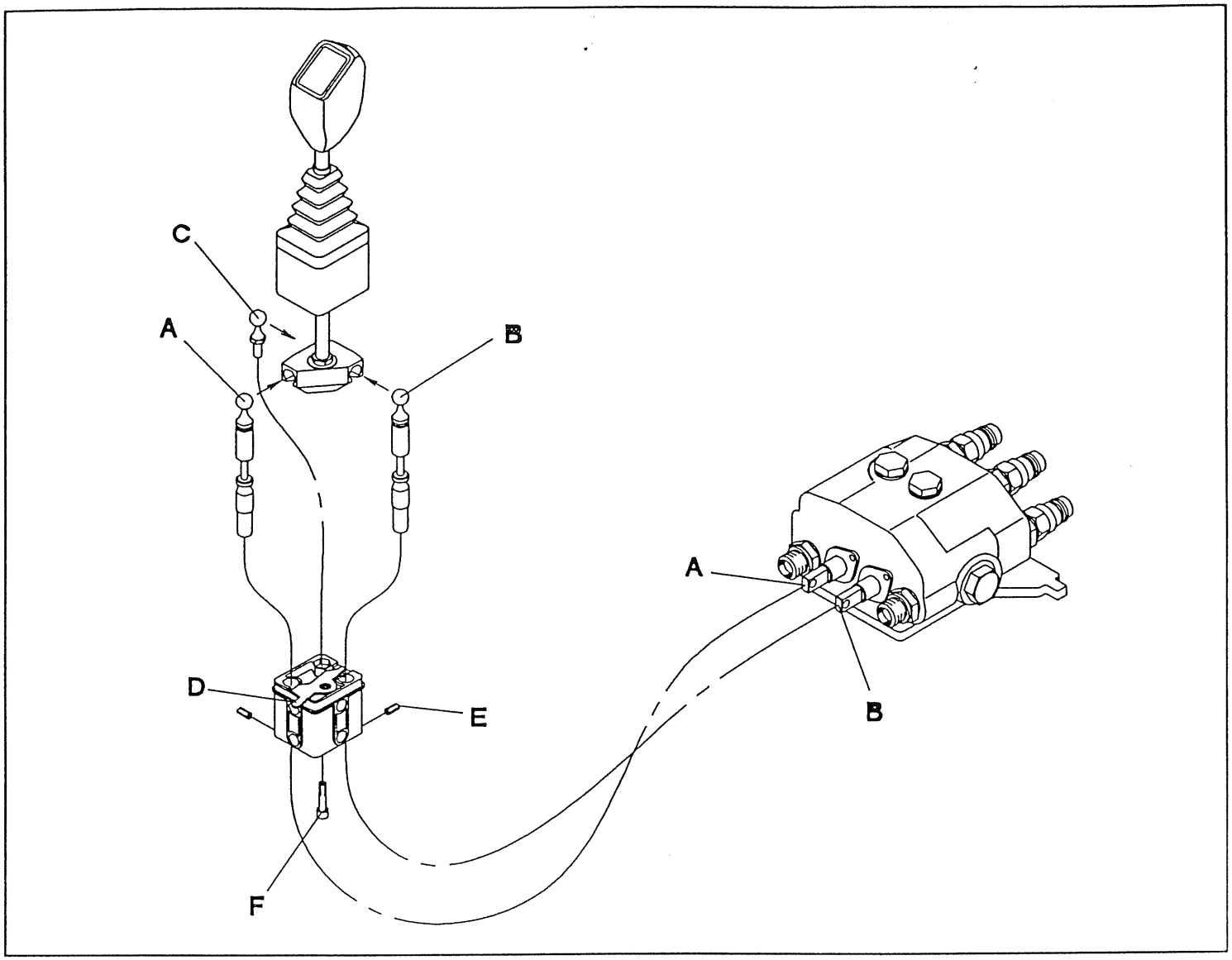

Fig. 5

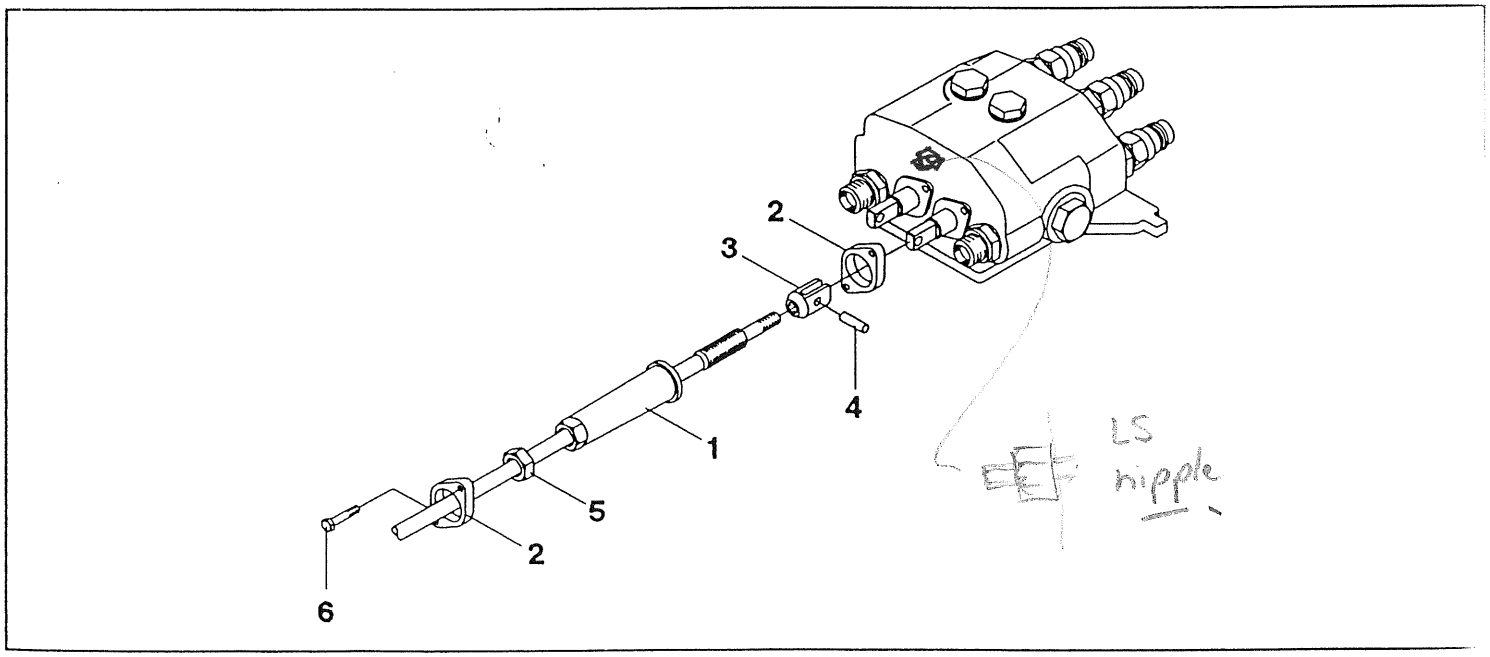

Fig. 6

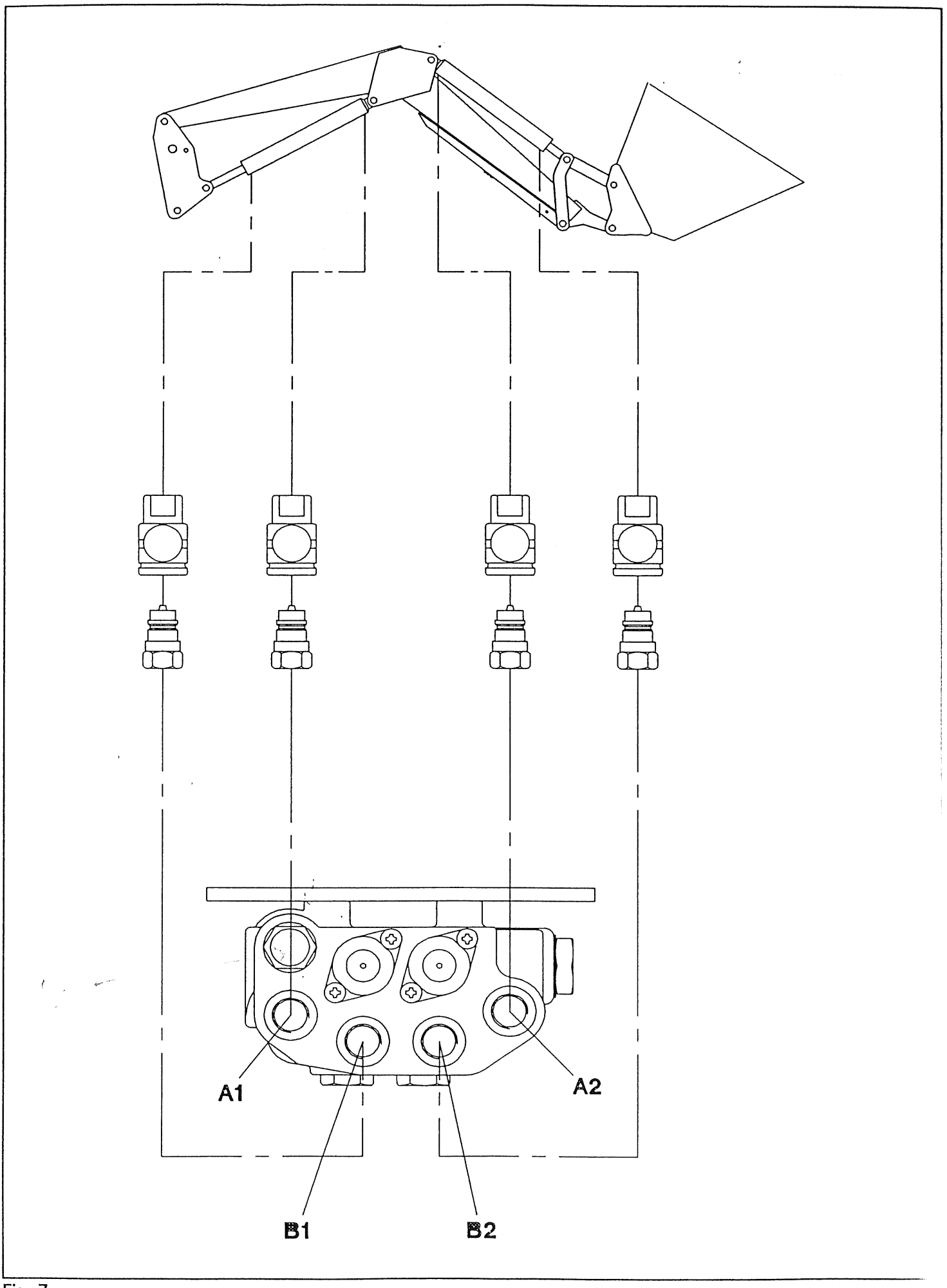

Fig. 7

10

STANDARDDELE	EC/DC - DC/DC - DC/DC/LS	COMMERCIAL - KONTAK	NR.NO. : 2005231/32/33
STANDARD PARTS	EC/DC - DC/DC - DC/DC/LS	TYPE KM 81 - 82	REV.REV. : R1
STANDARD TEILE	EC/DC - DC/DC - DC/DC/LS		DATO/DATE: 110794
STANDARD	EC/DC - DC/DC - DC/DC/LS		SIDE/PAGE : 1-2

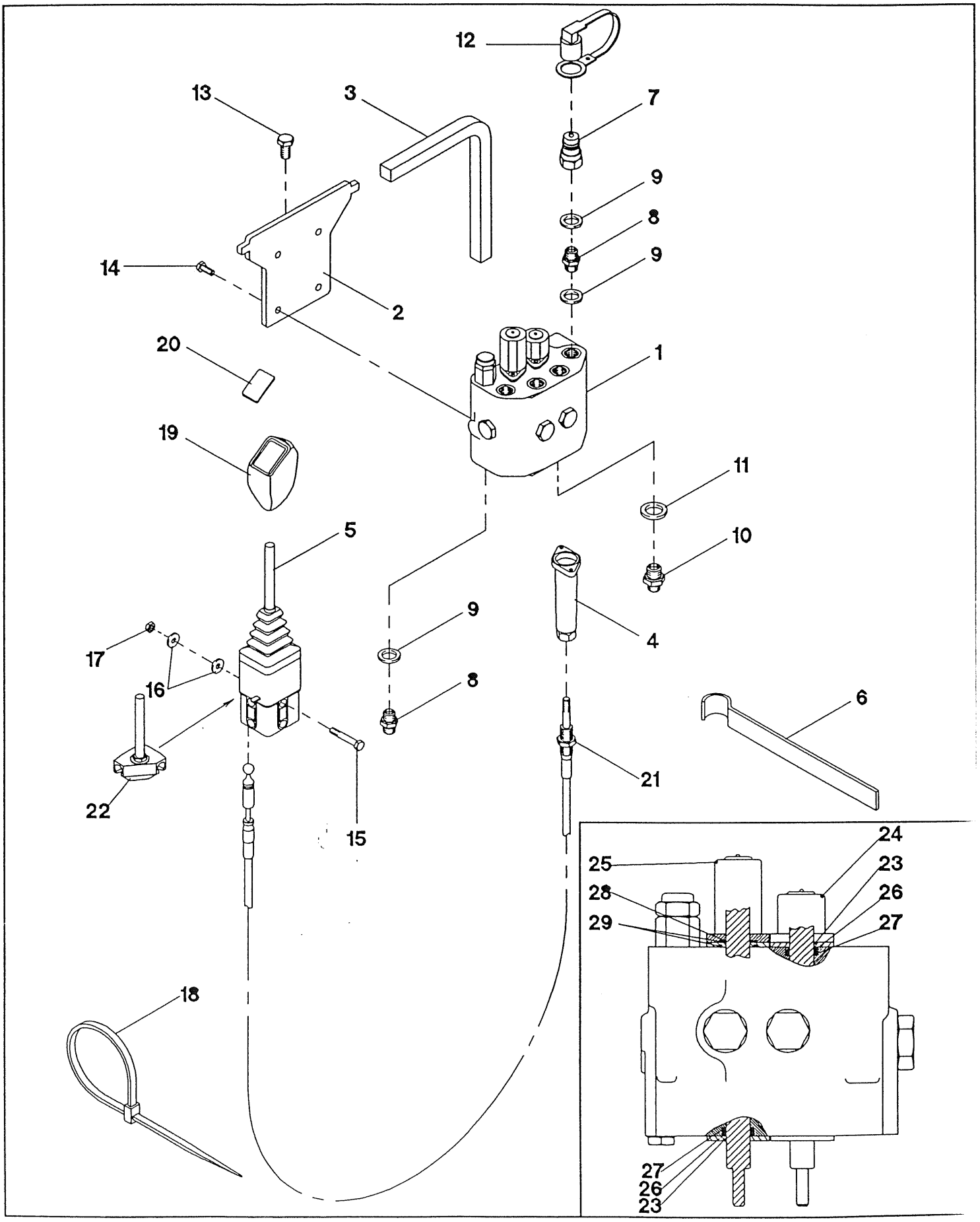

STANDARDDELE EC/DC - DC/DC - DC/DC/LS COMMERCIAL - KONTAK
STANDARD PARTS EC/DC - DC/DC - DC/DC/LS TYPE KM 81 - 82
STANDARD TEILE EC/DC - DC/DC - DC/DC/LS
STANDARD EC/DC - DC/DC - DC/DC/LS

NR.NO. : 2005231/32/33
REV.REV. : R1
DATO/DATE: 110794
SIDE/PAGE : 2-2
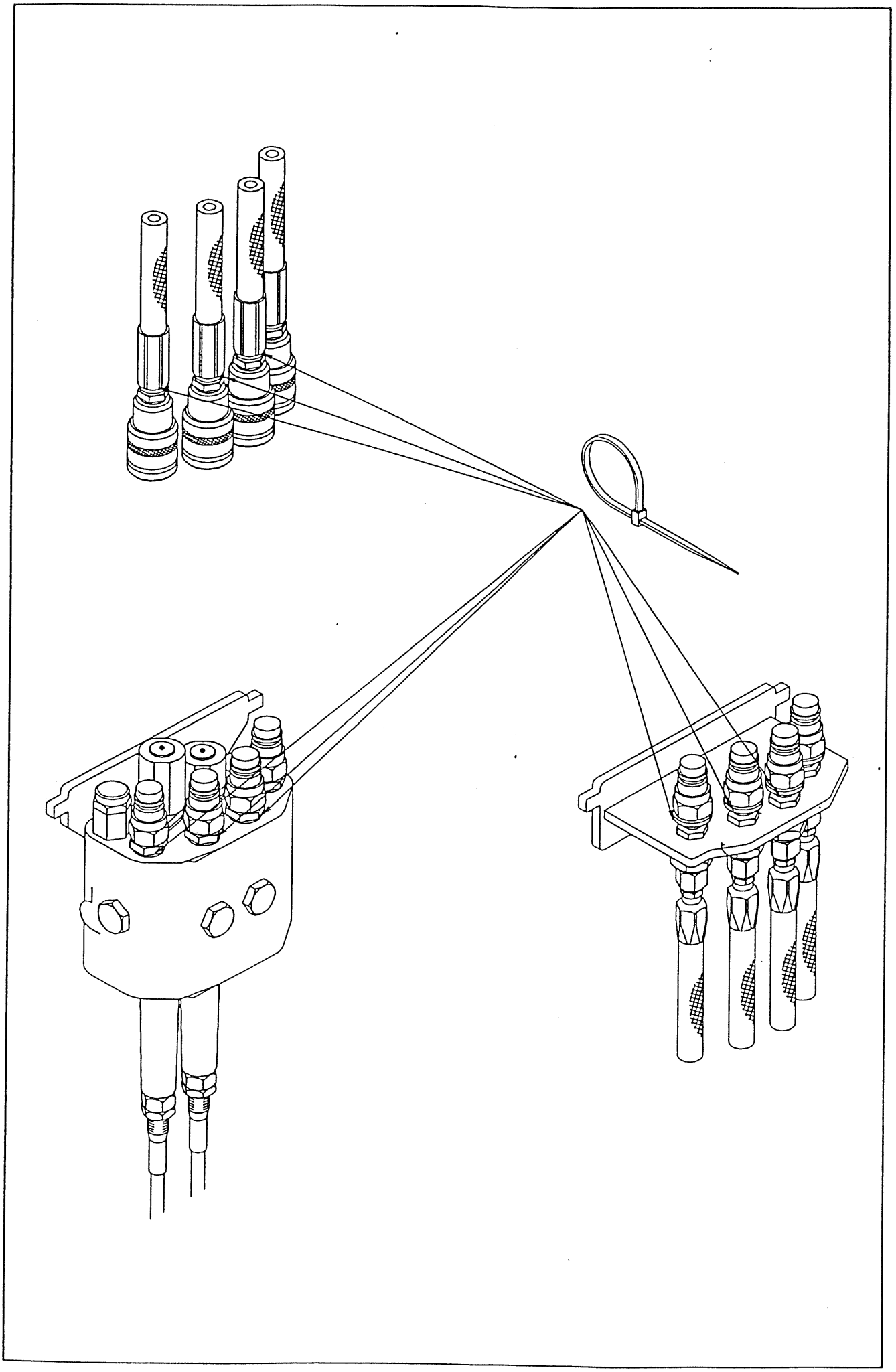
POS POS BILD POS	DEL NR PART NO TEIL NR REF	STK QTY ANZ QTE	BENÆVNELSE	DESCRIPTION	BESCHREIBUNG	DESIGNATION
	2005231	1	STANDARDDELE EC/DC	STANDARD PARTS	STANDARD TEILE	JEU DE STANDARD
	2005232	1	STANDARDDELE DC/DC	STANDARD PARTS	STANDARD TEILE	JEU DE STANDARD
	2005233	1	STANDARDDELE DC/DC LS	STANDARD PARTS	STANDARD TEILE	JEU DE STANDARD
1	0602867	1	VENTIL EC/DC KM81	VALVE EC/DC	VENTIL EC/DC	DISTRIBUTEUR EC/DC
1	0602868	1	VENTIL DC/DC KM81	VALVE DC/DC	VENTIL DC/DC	DISTRIBUTEUR DC/DC
1	0602869	1	VENTIL DC/DC/LS KM82	VALVE DC/DC/LS	VENTIL DC/DC/LS	DISTRIBUTEUR DC/DC/LS
2	2005217	1	BESLAG FOR VENTIL	BRACKET	BESCHLAG	FIXATION
3	2005226	1	VINKEL	'L'AXLE	ACHSE	'L'AXE
4	0602873	2	MONTERINGSSÆT	MOUNTING SET	MONTIERUNGSSATZ	JEU DE MONTAGE
5	0602874	1	MANØVREHÅNDTAG	CONTROL LEVER	BETTIGUNGSHEBEL	MANIVELLE
6	2000297	1	VÆRKTØJ	TOOLS	WERKZEUG	OUTIL
7	404140	3-4	LYNKOBLING,HAN	QUICK COUPLER	SCHNELLKUPPLUNG	ACCOUPLEMENT RAPIDE
8	405140	4-5	BRYSTNIPPEL	ADAPTOR	NIPPEL	MAMELON
9	406130	7-9	PAKNING	BONDED SEAL	DICHTUNG	JOINT
10	600450	1	BRYSTNIPPEL	ADAPTOR	NIPPEL	MAMELON
11	600407	1	PAKNING	BONDED SEAL	DICHTUNG	JOINT
12	406140	3-4	BESKYTTELSESHÆTTE	DUST	CAPSCHUTZHAUB	PROTECTION
13	550420	2	STÅLBOLT M12x20	STEEL BOLT	STAHLBOLZEN	BOULON AVIER
14	550220	4	STÅLBOLT M8X20	STEEL BOLT	STAHLBOLZEN	BOULON AVIER
15	540480	2	STÅLBOLT M8X70	STEEL BOLT	STAHLBOLZEN	BOULON AVIER
16	546208	4	PLAN SKIVE M8	WASHER	SCHEIBE	RONDELLE
17	544609	2	LÅSEMØTRIK M8	LOCK NUT	GEGENMUTTER	ECROU DE SECURITE
18	0601970	3	LEDNINGSREM	WIRE STRAP	LEITUNGSRIEMEN	RACCORD
19	0602411	1	HÅNTAGSKNOP	KNOB	HANDGRIFFKNOPF	TETE DE LEVIER
20	TT30380	1	SYMBOL	SYMBOL	SYMBOL	SYMBOLE
21	0602871	2	KABEL 1500 MM	CABLE	KABEL	CABLE
21	0602872	2	KABEL 2000 MM	CABLE	KABEL	CABLE
21	0603086	2	KABEL 2500 MM	CABLE	KABEL	CABLE
			KABELLÆNGDE ER BESTEMT EFTER TILSLUTNING TIL TRAKTOR	CABLE LENGTH IS DETERMINED ACCORDING TO CONNECTION TO TRACTOR	DIE KABELLÄNGE IST VON DER SCHLEPPERKUPPLUNG ABHÄNGIG	LA LONGUEUR DE FIL DEPEND D'ACCOUPLEMENT AU TRACTEUR
			RESERVEDELE TIL MANØVREHÅNDTAG	SPARE PARTS CONTROL LEVIER	ERSATZTEILE BETÄTIGUNGSHEBEL	LISTE DES PIECE DE MANIVELLE
5	0602874	1	MANØVREHÅNDTAG KOMP.	CONTROL LEVIER, COMP.	BETÄTIGUNGSHEBEL, KOMP.	MANIVELLE, COMPLET
22	0603124	1	TREKANT/KABELTRÆK NO. C-294784-1	TRIANGLE/CABLE DRIVE	DREIECK/KABELANTRIEB	TRIANGLE/TRANSMISSION DE CÂBLE
			RESERVEDELE KM - VENTIL	SPARE PARTS KM - VALVE	ERSATZTEILE KM - VENTIL DC/DC	LISTE DES PIECE DE DISTRIBUTEUR KM
23	0603116		METALFLANGE	METALFLANGE	METALLFLANSCH	BRIDE DE MÉTAL
24	0603123		ENDEDÆKSEL	COVER	DECKEL	COUVERCLE
25	0603085		FLYDEENDEDÆKSEL	COVER	DECKEL	COUVERCLE
	2006591	1	PAKNINGSSÆT EC/DC	SEALING KIT EC/DC	DICHTUNGSSATZ EC/DC	JEU DE GARNITURE EC/DC
26	0603118	4	STØTTERING	SEAL	NUTRING	GARNITURE
27	0603115	4	O-RING	O-RING	O-RING	JOINT TORIQUE
	2006592	1	PAKNINGSSÆT DC/DC DC/DC/LS	SEALING KIT DC/DC DC/DC/LS	DICHTUNGSSATZ DC/DC DC/DC/LS	JEU DE GARNITURE DC/DC DC/DC/LS
26	0603118	3	STØTTERING	SEAL	NUTRING	GARNITURE
27	0603115	3	O-RING	O-RING	O-RING	JOINT TORIQUE
28	0603112	1	O-RING	O-RING	O-RING	JOINT TORIQUE
29	0603113	2	O-RING	O-RING	O-RING	JOINT TORIQUE